Монтаж светильника METRO

1 Определяем желаемое положение для установки METRO

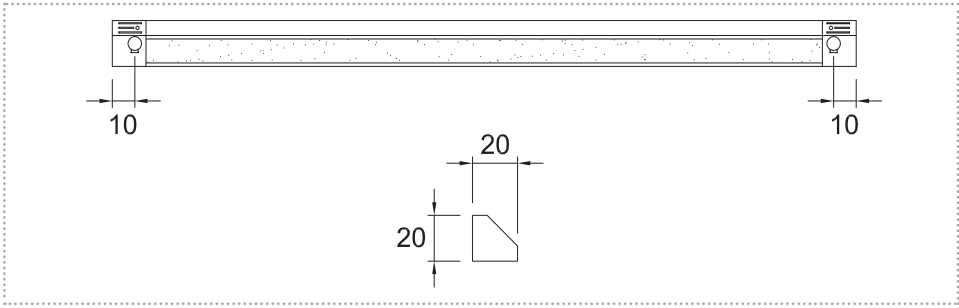

2 Крепим светильник к навесному корпусу на саморезы

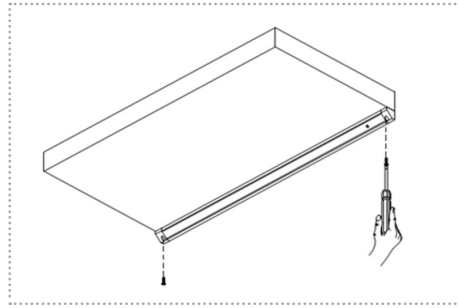

3 Выводим кабель светильника за корпусом

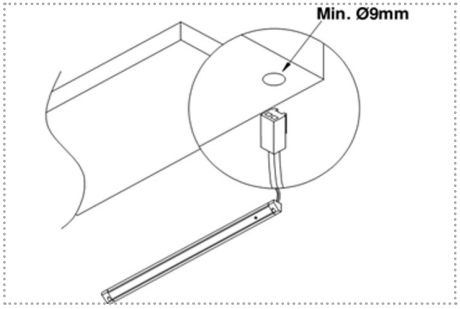

4 Соединяем светильник с трансформатором, подключаем в розетку

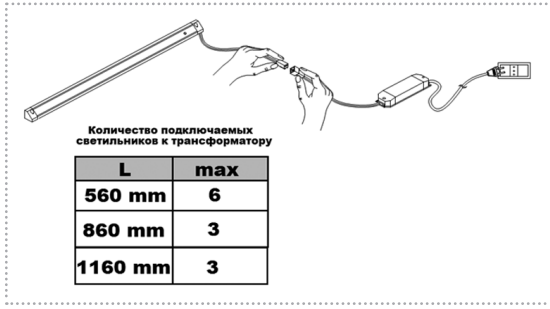

Количество подключаемых светильников к трансформатору

L	max
560 mm	6
860 mm	3
1160 mm	3

Выключатели:

Арт. 529 310 02 стр. 115
Механический выключатель

Арт. 540 105 15.540 105 58 стр. 115
Инфракрасный выключатель на движение

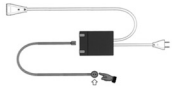

Арт. 10.06.01 стр. 115
Сенсорный выключатель мягкого касания

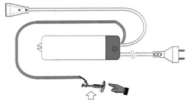

Арт. 531 955 02 / 531 960 02 стр. 117
Дистанционный выключатель